Общая спецификация

Электрическая мощность (резистивная нагрузка)

Уровень мощности: 10 А при1 25/250В (перем.) для моделей JPM и 16А при 125/250 В (перем.) для моделей JPL

Прочие параметры

Сопротивление контактов: Не более 20 мОм
Сопротивление изоляции: Не менее 1 000 МОм при постоянном напряжении 500 В
Диэлектрическая прочность: Переменное напряжение не менее2 000 В между контактами не менее 1 минуты; Переменное напряжение не менее 4 000 В между контактами и корпусом не менее 1 минуты
Механический ресурс: Не менее 25 000 операций
Электрический ресурс: Не менее 25 000 операций
Номинальное рабочее усилие: Однополюсные JPM 3.53 Н, двухполюсные 6.47 Н, однополюсные JPL 4.51 Н, двухполюсные 9.02 Н
Срабатывание контактов: Незамыкающие (размыкание перед замыканием)
Фиксация: Нормальное положение - вровень с барьером, нижнее положение - .079” (2.0 мм) ниже нормального
Ход: Ход контакта 0.059” (1.5 мм); последействие 0.071” (1.8 мм); общий ход 0.130” (3.3 мм)

Материалы и покрытия

Корпус/рама и барьер:	Полиамид (UL94V-0)	**Подвижные**	Серебряный сплав
Внутреннее уплотнение:	Полифенилен сульфид (UL94V-0)	**Неподвижные**	Серебряный сплав
Корпус/база:	Меламин (UL94V-0)	**Выводы:**	Медь с серебряным покрытием

Условия эксплуатации

Рабочая температура: От –10°С до+70°С
Влажность: 90 ~ 95% на срок 96 часов при 40°С
Вибрации: 10 ~ 55 Гц с амплитудой между пиками 1.5 мм и возвратом за 1 минуту; в 3 ортогональных направлениях в течение 2 часов.
Удар: Ускорение 50 G (490 м/с2) (проверено в трёх ортогональных направлениях, 5 ударов в каждом направлении)
Технологическое уплотнение: Пылезащитное внутреннее уплотнение

Установка:

Время и температура пайки: Ручная пайка: См. профиль А в разделе "Дополнительно".

Стандарты и сертификаты

Стандарты воспламеняемости: UL94V-0 для корпуса/рамы, барьера, внутреннего уплотнения и основания
ТВ номиналы для UL: JPM (TV-5) Испытание на перегрузку на 125 В (перем) для 50 операций: установившийся ток (среднеквадр. значение) 7.5 А; минимальный пиковый ток (пик) 111А
JPM (TV-5) Испытание на долговечность при 125 В (перем.) для 25 000 операций: установившийся ток (среднеквадр. значение) 5 А; минимальный пиковый ток (пик) 78А
JPM (TV-8) Испытание на перегрузку при 125 В (перем.) для 50 операций: установившийся ток (среднеквадр. значение) 12А; минимальный пиковый ток (пик) 163А
JPM (TV-8) Испытание на долговечность при 125 В (перем.) для 25 000 операций: установившийся ток (среднеквадр. значение) 8А; Минимальный пиковый ток (пик) 117
UL: Файл No. E44145
Все JPM модели сертифицированы при токе 10 А на переменном напряжении 125 В, TV5 и JPL модели токе 16 А на переменном напряжении 125 В, TV8. Для заказа метки UL на переключателе добавьте “/U” в конце артикула.
Для заказа метки UL на переключателе добавьте “/CUL” в конце артикула.
VDE: Лицензия No. 113494
Все JPM модели одобрены в установившемся состоянии при 5 А, броске 80 А, токе на резистивной нагрузке 10 А и нагрузке двигателя 6А при 250 В (перем.)
Лицензия No. 097579
Все JPL модели одобрены в установившемся состоянии при 8 А, броске 128 А, токе на резистивной нагрузке 16 А и нагрузке двигателя 8 А при 250 В (перем.)
Для заказа метки VDE на переключателе добавьте “/V” в конце артикула.

Отличительные особенности

Первые литые промышленные кнопки с ТВ рейтингом
Разработаны для сильного пускового тока JPM модели
сертифицированы для рейтинга TV-5, JPL модели для TV-8 .

Выступающие внешние изолирующие барьеры
повышают сопротивление изоляции и
диэлектрическую прочность.

Пылезащитная конструкция с
внутренним уплотнением из
полипропилен сульфида между
приводом
и контактной областью.

Специально разработанный
механизм для размыкания
контактов дуговом разряде.

Быстродействующий контактный
механизм. Герметизированные
эпоксидной смолой клеммы
не пропускают флюсы, пыль и
другие загрязнения.

Наружный корпус из термостойкой резины
удовлетворяет требованиям UL94V-0.

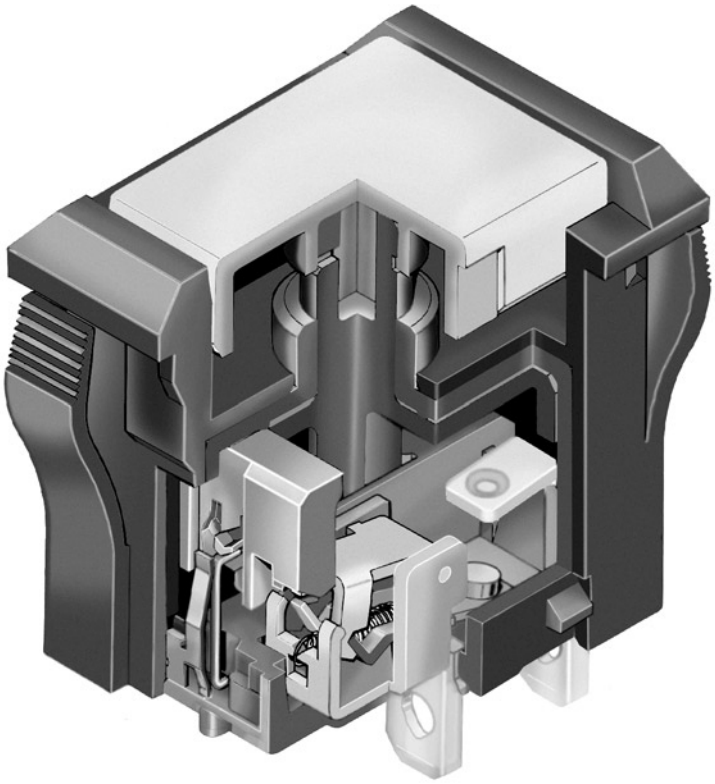

Фактический размер

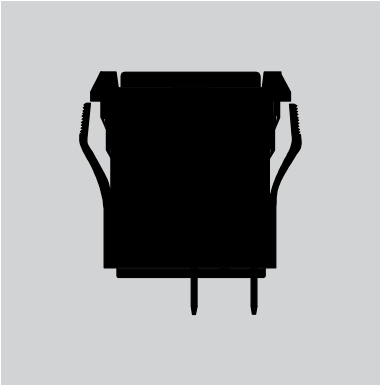

ТИПИЧНЫЙ ПРИМЕР ЗАКАЗА ПЕРЕКЛЮЧАТЕЛЯ

JP M 2 6 B — H

Номиналы

M	Номинал TV-5 10A при переменном напряжении 125/250 В
L	Номинал TV-8 16A при переменном напряжении 125/250 В

РУЧКИ

B	Плоская крышка с барьерным фланцем
P	Плунжер с плоским фланцем; крышка не поставляется с плунжером

Полюса

1	SPST
2	DPST

СХЕМА

6	ВЫКЛ	ВКЛ
(переключающий с фиксацией)		

Цвета колпачков

A	Чёрный
B	Слоновая кость
C	Красный
H	Серый

ОПИСАНИЕ ТИПИЧНОГО ЗАКАЗА

JPM26B-H

Серая плоская крышка с барьерным фланцем

Номинал TV-5
10A при переменном напряжении 125/250 В

DPST
Схема ВЫКЛ-ВКЛ

ВАЖНО:

Отдельные модели и номиналы указаны на странице с общей спецификацией

Примечание: разводка и кабельные сборки предлагаются только в Америке.

ПАРАМЕТРЫ

M	**Номинал TV-5**	**Мощностной уровень**	**10A при 125/250 В (перем.)**
L	**Номинал TV-8**	**Мощностной уровень**	**16A при 125/250 В (перем.)**

Примечание: пояснения по ТВ-номиналам см. в Общей спецификации.

ПОЛЮСА И СХЕМЫ

		Положение плунжера		Коммутируемые выводы		Схема
Полюс	**Модель**	**Нормальное**	**Нижнее**	**Нормальное**	**Нижнее**	Примечание: номера выводов нанесены на переключатель.
SP	**JPM16** **JPL16**	ВЫКЛ	ON	OPEN	1-1a	SPST 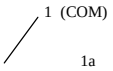
DP	**JPM26** **JPL26**	ВЫКЛ	ON	OPEN	1-1a 2-2a	DPST 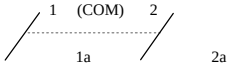

РУЧКИ

B **Плоская крышка с барьерным фланцем**

Барьер является интегральной частью переключателя. Корпус чёрного цвета, из литого полиамида с покрытием.

Подробности, касающиеся крышки, указаны ниже.

P **Плунжер с плоским фланцем**

Фланец является интегральной частью переключателя. Корпус чёрного цвета, из литого полиамида с покрытием.

Крышка не поставляется.

ЦВЕТА КРЫШЕК

AT3021 Плоская крышка для привода типа B с барьерным фланцем

Материал колпачка: полифенилен оксид

Поверхность: матовая

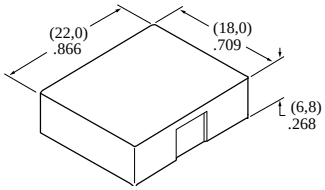

Крышка вровень с барьером в нормальном положении и на .079” (2.0 мм) ниже в фиксированном положении.

Функция фиксации обеспечивает визуальную, осязательную и звуковую обратную связь.. Конструкция обеспечивает четкое срабатывание.

Цвета крышек:

- **A** Чёрный
- **B** Слоновая кость
- **C** Красный
- **H** Серый

ВЫРЕЗ В ПАНЕЛИ И ВЫВОДЫ

Толщина панели применима к JPM и JPL моделям

.039” ~ .157” (1.0 мм ~ 4.0 мм)

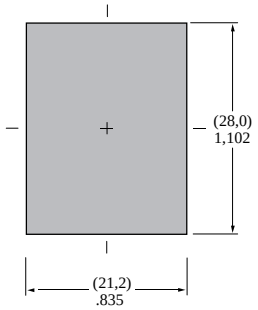

JPM и JPL Лепесток для пайки/ 0.187” (4.75 мм) выводы для быстрого подключения

Переключатель в сборе при использовании соединителей не имеет одобрения CSA.

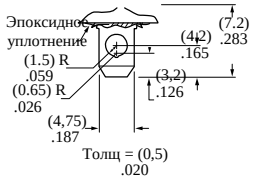

ТИПИЧНЫЕ РАЗМЕРЫ ПЕРЕКЛЮЧАТЕЛЯ

Плоская крышка с барьерным фланцем

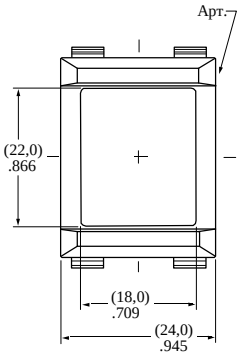

JPM и JPL одно- и двухполюсные

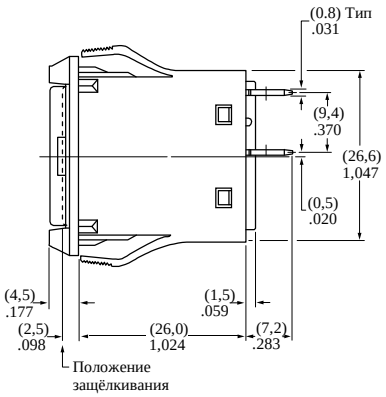

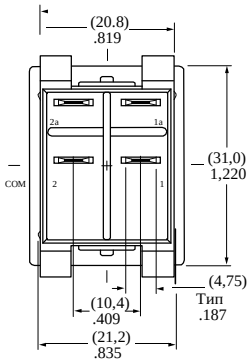

JPM26B-H

Однополюсные переключатели не оборудованы выводами 2 и 2a.

Плунжер с плоским фланцем

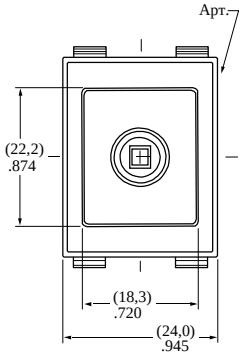

JPM и JPL однно- и двухполюсные

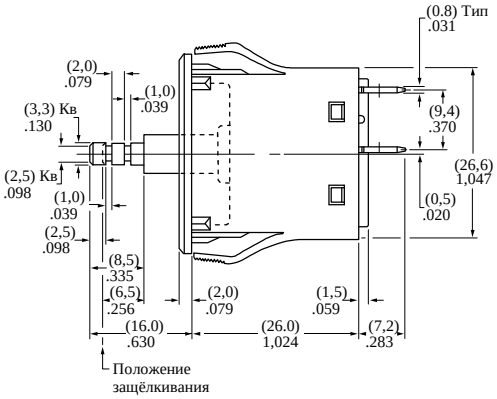

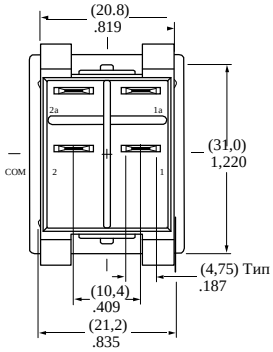

JPL16P

Однополюсные переключатели не оборудованы выводами 2 и 2a.